海津市行政組織図

（令和6年4月1日現在）

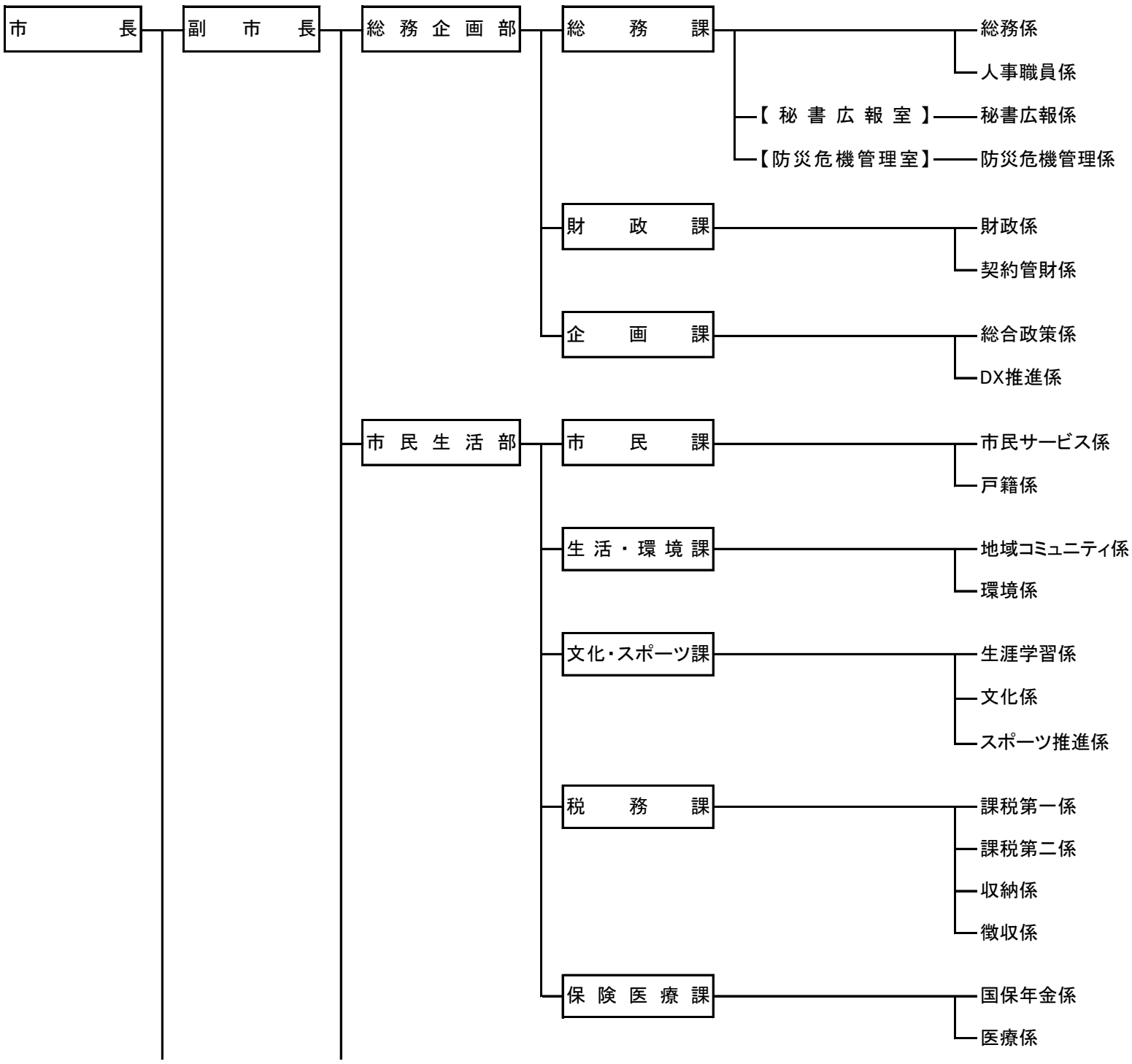

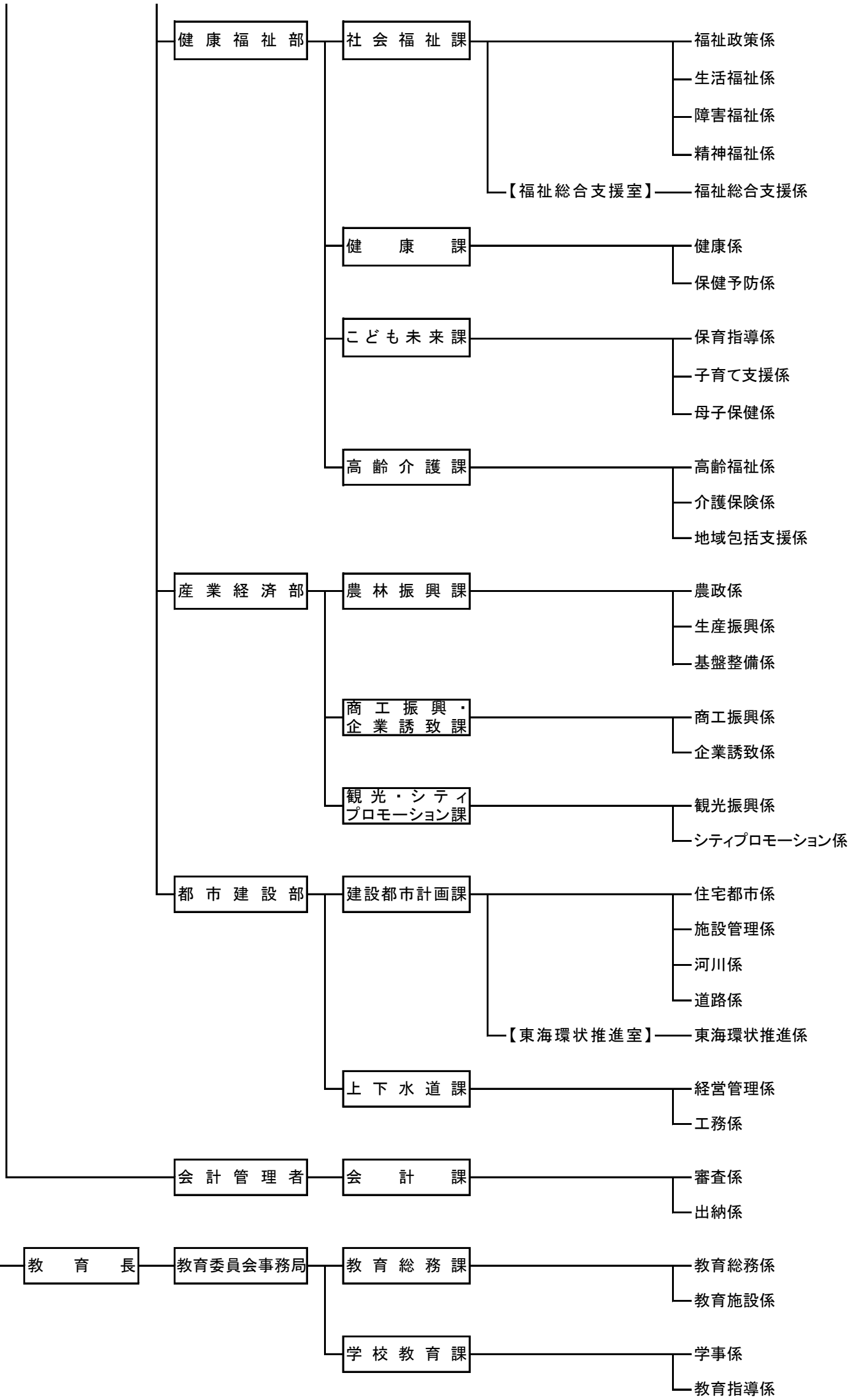
健康福祉部
社会福祉課
福祉政策係
生活福祉係
障害福祉係
精神福祉係
【福祉総合支援室】
福祉総合支援係
健康課
健康係
保健予防係
こども未来課
保育指導係
子育て支援係
母子保健係
高齢介護課
高齢福祉係
介護保険係
地域包括支援係
産業経済部
農林振興課
農政係
生産振興係
基盤整備係
商工振興・企業誘致課
商工振興係
企業誘致係
観光・シティプロモーション課
観光振興係
シティプロモーション係
都市建設部
建設都市計画課
住宅都市係
施設管理係
河川係
道路係
【東海環状推進室】
東海環状推進係
上下水道課
経営管理係
工務係
会計管理者
会計課
審査係
出納係
教育委員会
教育長
教育委員会事務局
教育総務課
教育総務係
教育施設係
学校教育課
学事係
教育指導係

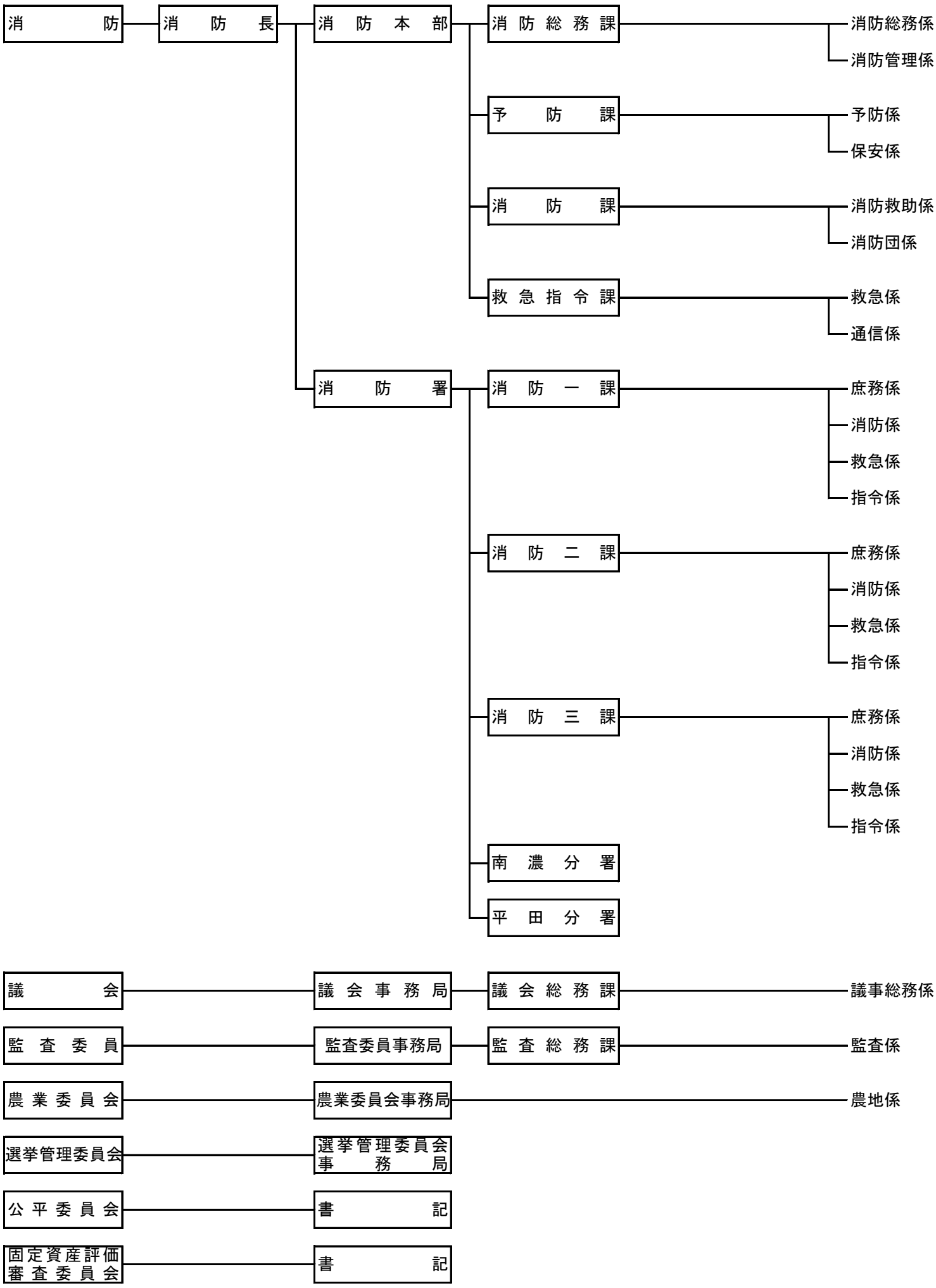
消防
消防長
消防本部
消防総務課
消防総務係
消防管理係
予防課
予防係
保安係
消防課
消防救助係
消防団係
救急指令課
救急係
通信係
消防署
消防一課
庶務係
消防係
救急係
指令係
消防二課
庶務係
消防係
救急係
指令係
消防三課
庶務係
消防係
救急係
指令係
南濃分署
平田分署
議会
議会事務局
議会総務課
議事総務係
監査委員
監査委員事務局
監査総務課
監査係
農業委員会
農業委員会事務局
農地係
選挙管理委員会
選挙管理委員会事務局
公平委員会
書記
固定資産評価審査委員会
書記